VETRATE SCORREVOLI SCHEDA TECNICA

Design moderno che garantisce un'ottimale illuminazione degli ambienti.
Perfetta funzionalità e comfort di utilizzo, grazie all'avanzato sistema di profili e ferramenta.
Praticità e leggerezza, grazie ad un sistema appositamente progettato di guide e guarnizioni.
Garanzia di sicurezza grazie ad una solida struttura, vetro temperato di sicurezza da 10 mm.
Illimitate possibilità creative nella realizzazione degli spazi interni ed esterni.
Ottima funzionalità grazie alla guida a terra in alluminio ribassata (2 cm.).
Resistenza al vento classe 6 secondo EN 13569, classe B1 secondo EN 12210.
Resistenza all'aria classe 1secondo EN 12207, resistenza all'acqua classe 1A secondo EN 12208.
In caso di forti e persistenti piogge con molto vento, si potrebbero verificare infiltrazioni d'acqua.

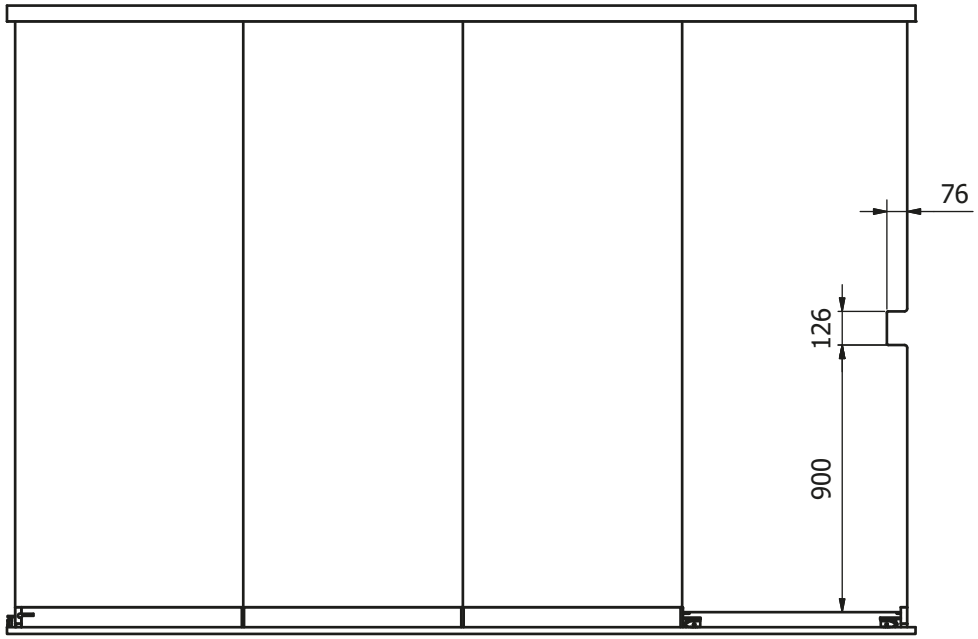

CE

VA.ILA. S.p.A.
Via Campo Gillaro,34
00030 S.Cesareo (RM)

Larghezza Cm 600 Sporgenza Cm 400
Resistenza al vento EN 13561:2015 Classe tecnica 6
Resistenza all'acqua EN 12208 Classe tecnica 1A
UNI EN 1932:2013
DIRETTIVA 205/2011

VETRATE SCORREVOLI Ingombri

SCHEDA TECNICA

BINARIO SUPERIORE 3 - 4 - 5 VIE

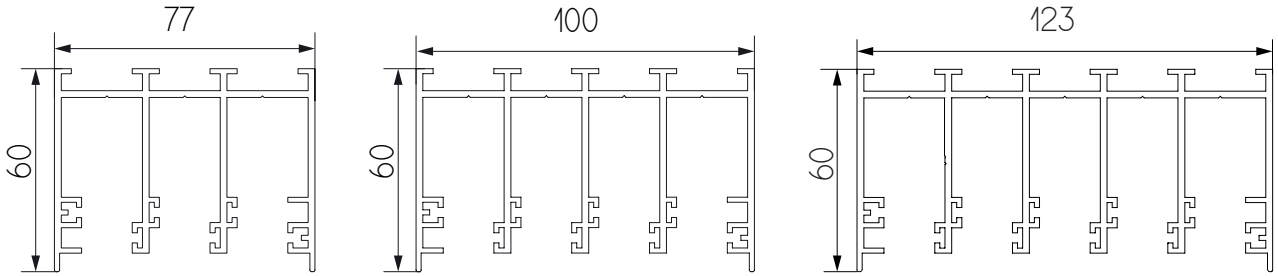

GUIDA LATERALE

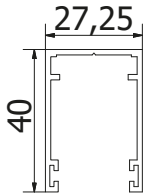

PORTAVETRO

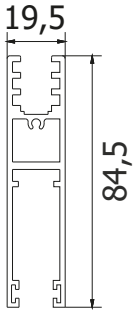

BINARIO INFERIORE 3 - 4 - 5 VIE

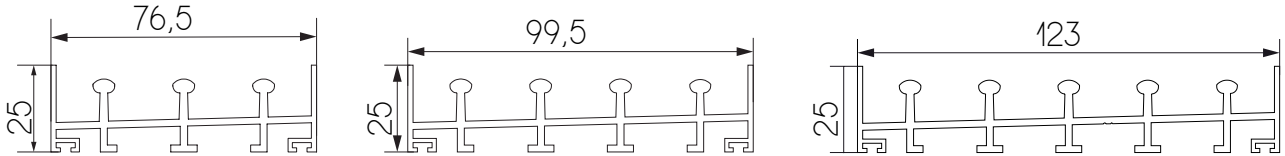

DI SERIE
Maniglia rettangolare adesiva

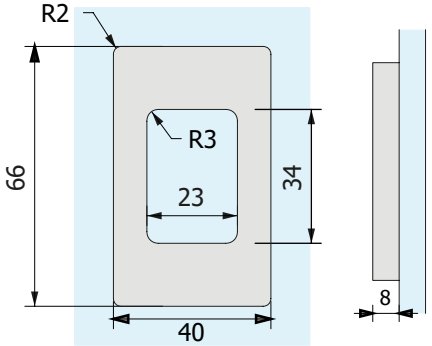

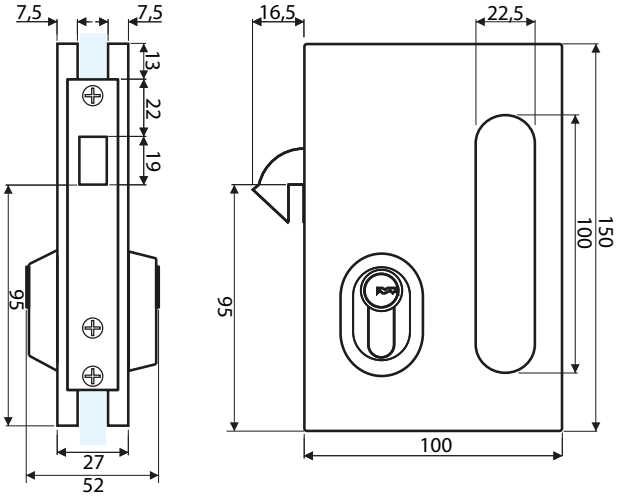
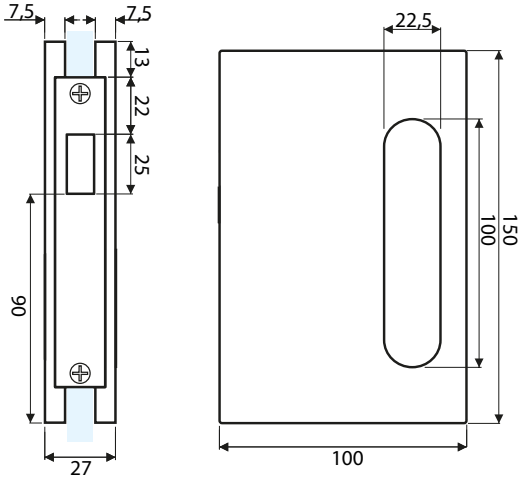
OPTIONAL
Serratura con chiave